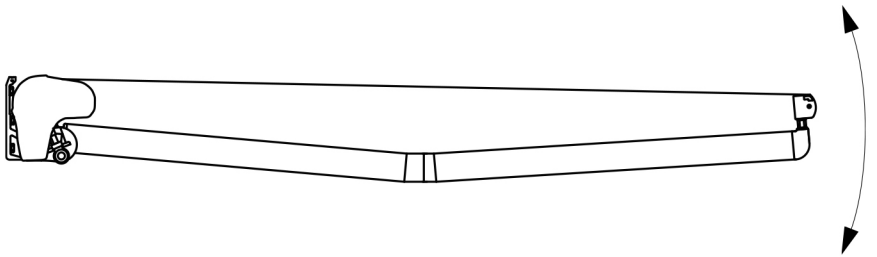

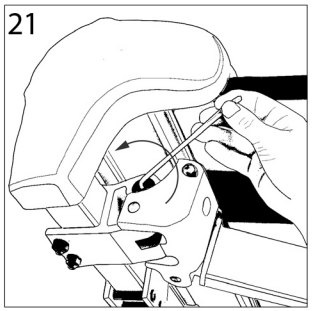

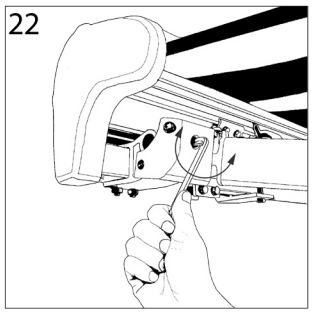

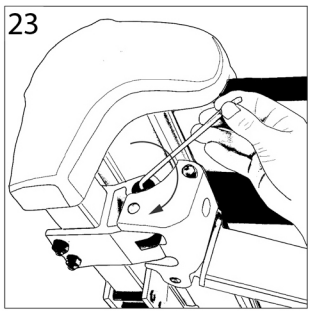

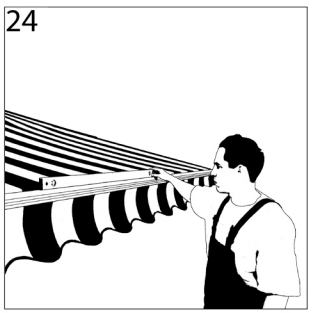

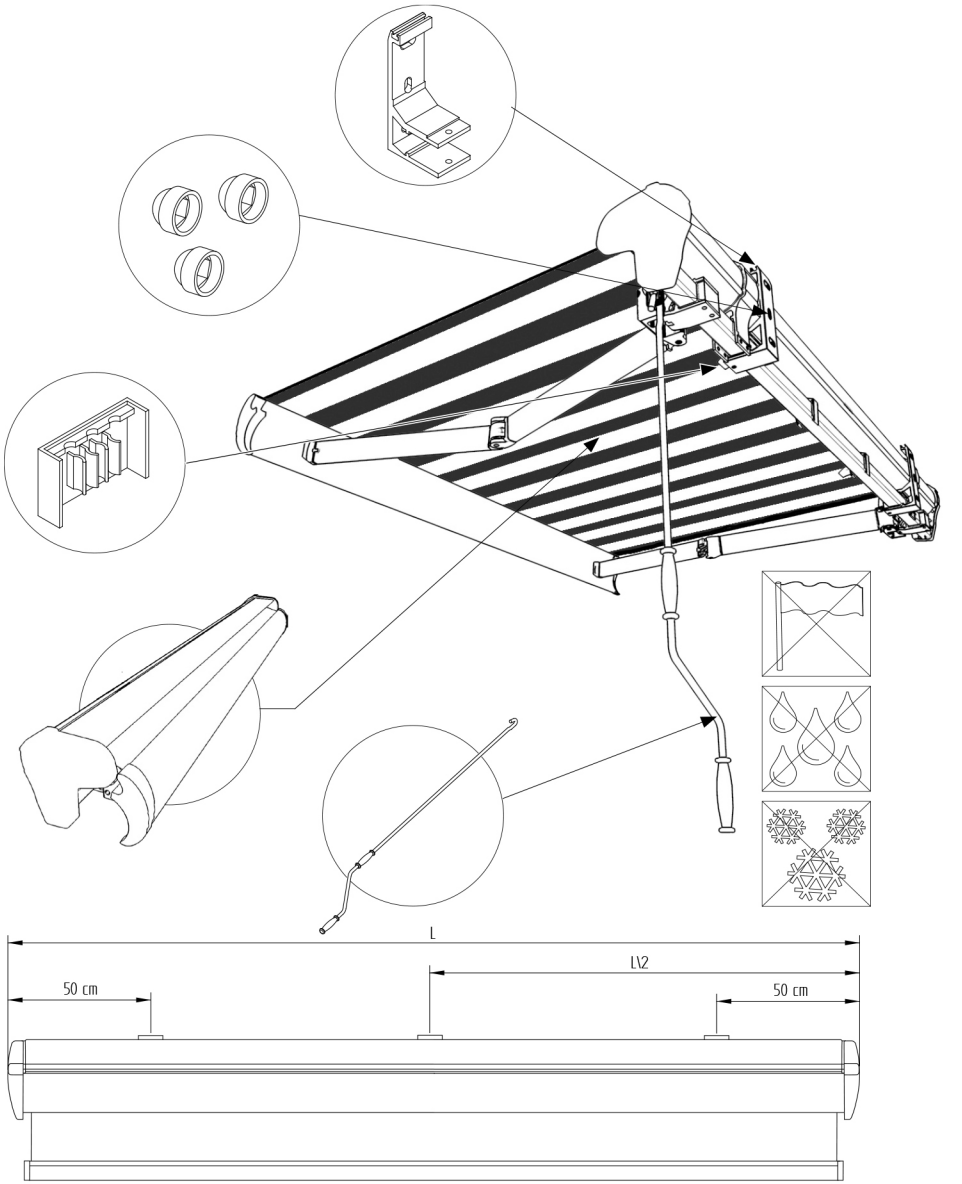

L > 4 m

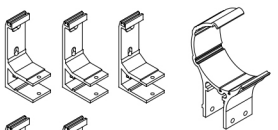

L < 4 m

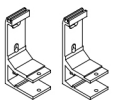

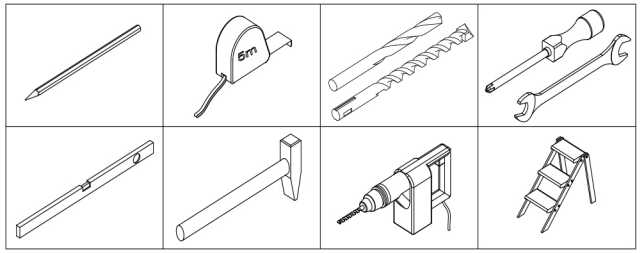

1

2

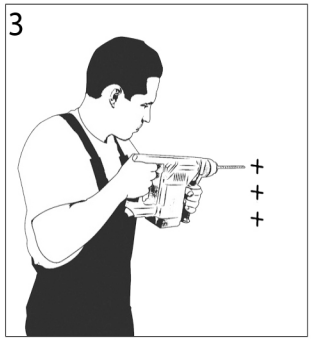
3

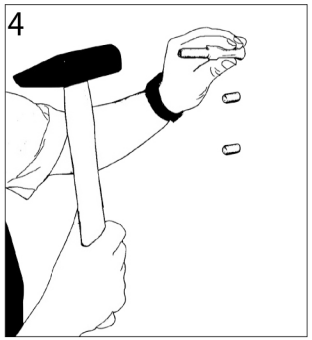
4

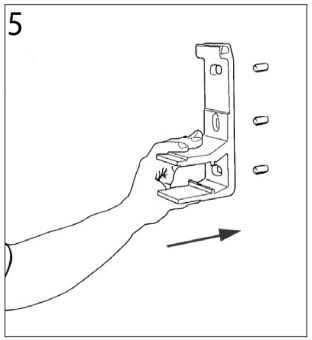
5

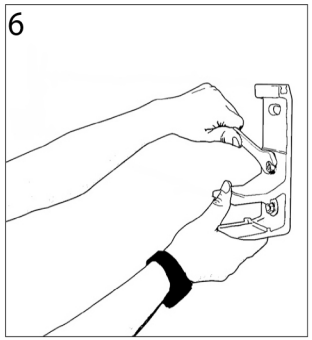
6

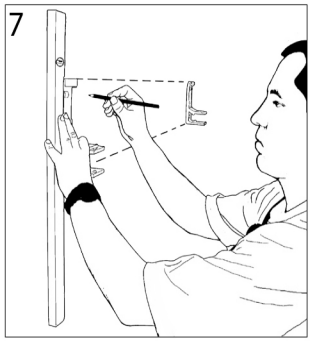
7

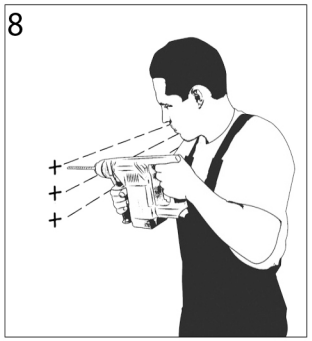
8

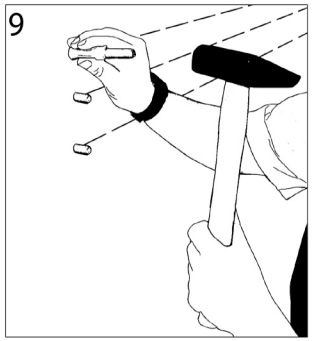
9

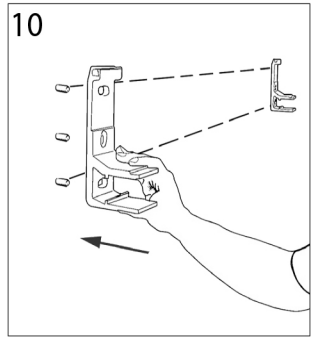
10

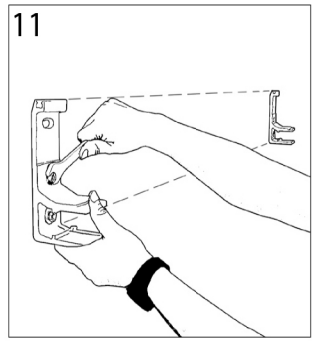
11

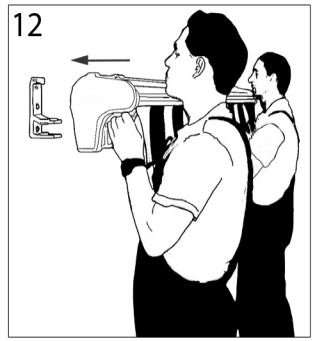
12

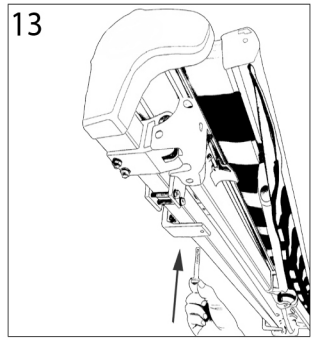
13

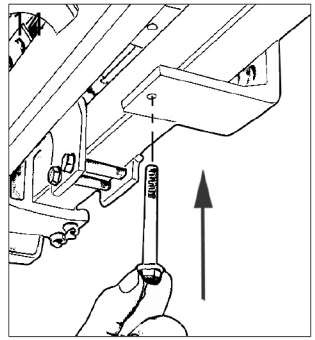

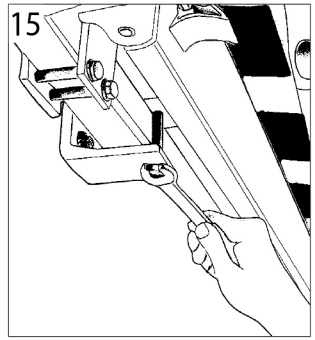
15

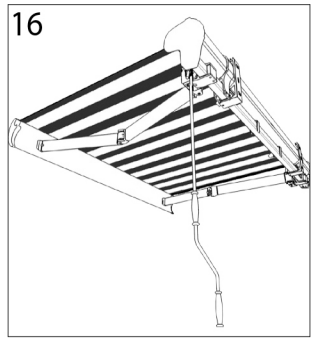
16

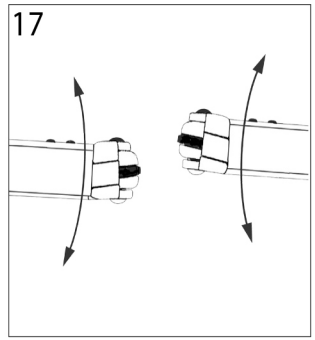
17

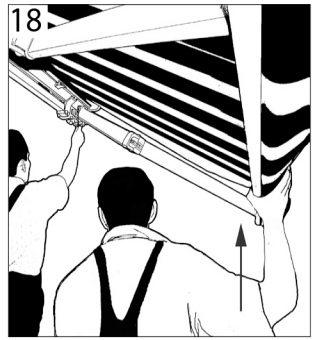
18

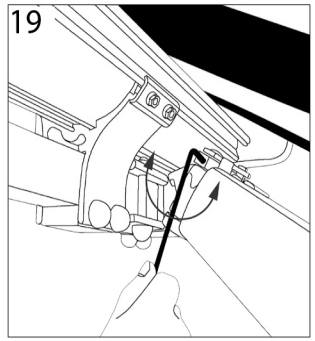
19

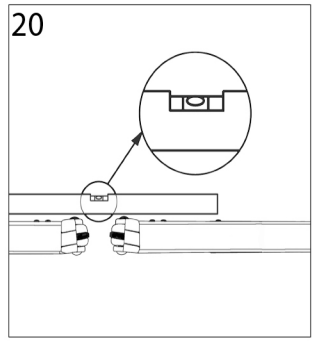
20